xiaomi Outdoor Camera AW200 Užívateľská príručka

Pred použitím si pozorne prečítajte túto príručku a uschovajte ju pre budúce použitie.

Prehľad produktu

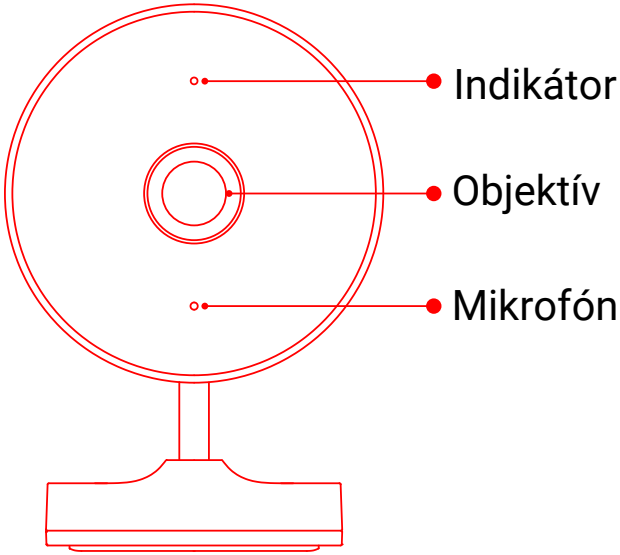

Pohľad z prednej strany

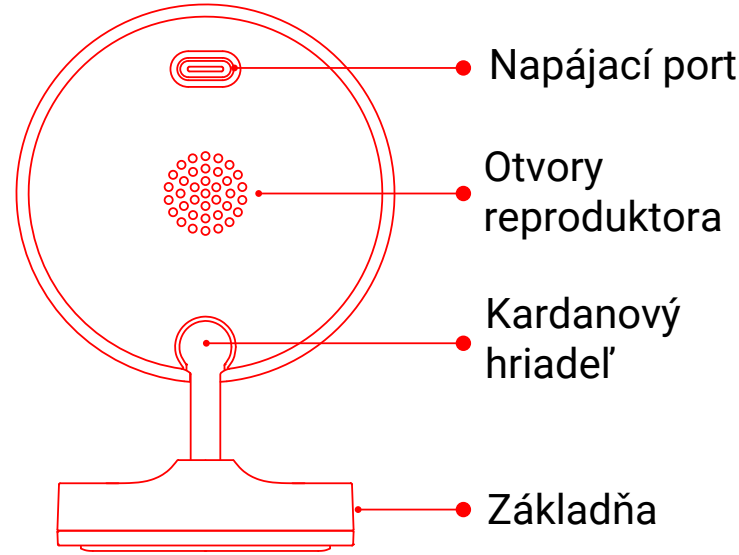

Pohľad zo zadnej strany

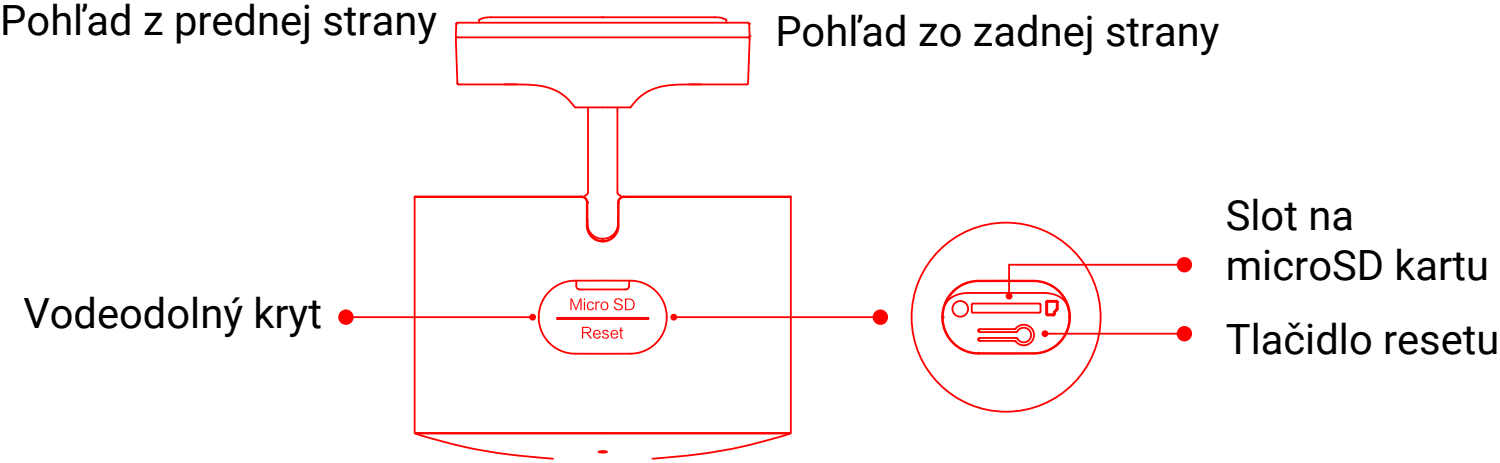

Obsah balenia: Xiaomi Outdoor Camera AW200, nabíjací kábel, inštalačné skrutky, užívateľská príručka

Inštalácia

Xiaomi Outdoor Camera AW200 je možné umiestniť na rovný povrch, napríklad na stôl, jedálenský stôl, konferenčný stolík alebo televízny stolík, alebo ju je možné pripevniť na stenu.

Pripevnenie na stenu

1. Základňu držte oboma rukami a palcami zatlačte v smere šípky, aby ste zložili spodný kryt.

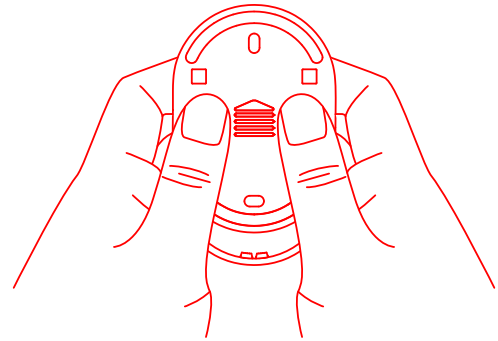

2. Najprv si ceruzkou na stene vyznačte miesta pre montážne otvory základne a potom na nich vyvŕtajte dva otvory. Otvory by mali mať priemer asi 6 mm a hĺbku 30 mm.

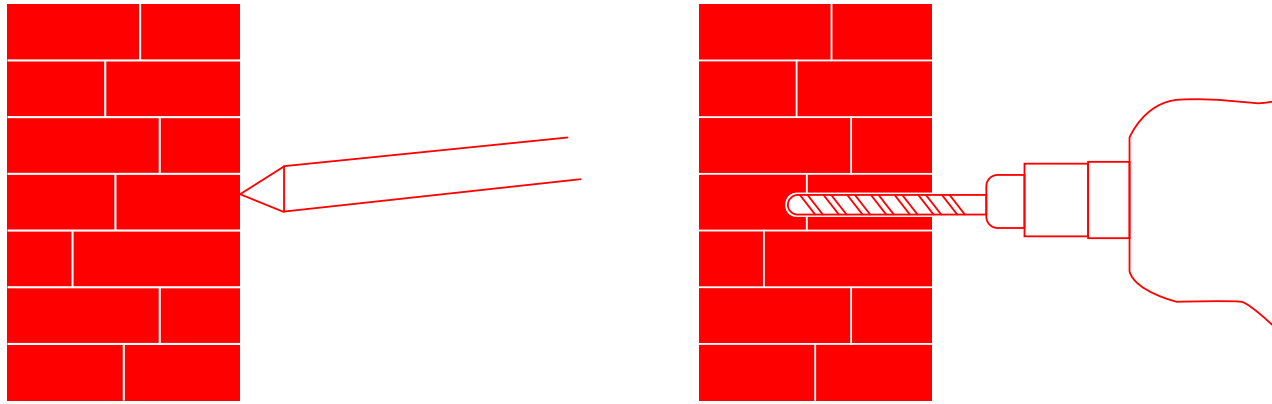

3. Do otvorov zasuňte dve hmoždinky.

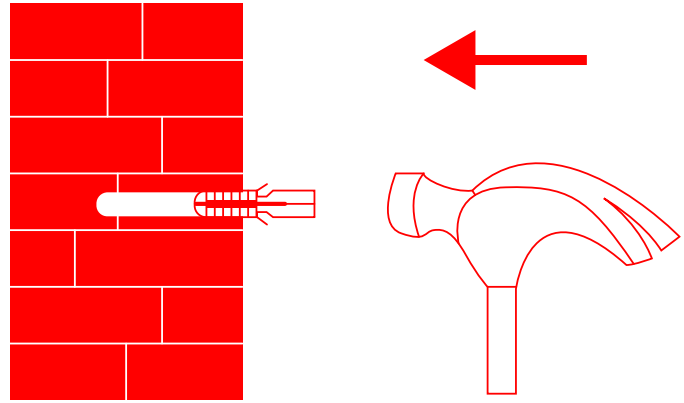

4. Uistite sa, že je spodný kryt umiestnený tak, aby nápis "UP" smeroval nahor a zaistite ho na mieste dotiahnutím skrutiek do hmoždiniek.

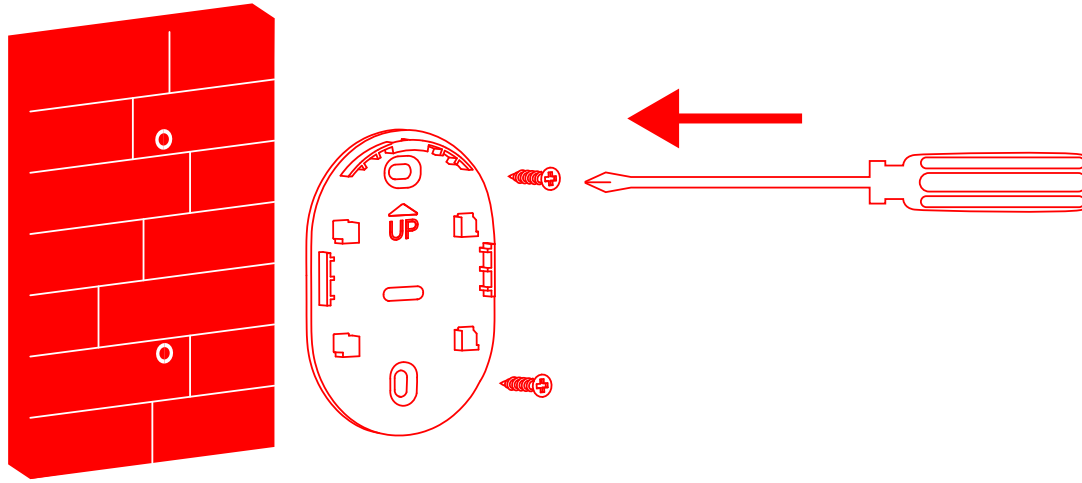

5. Zasuňte kameru smerom dole na spodný kryt.

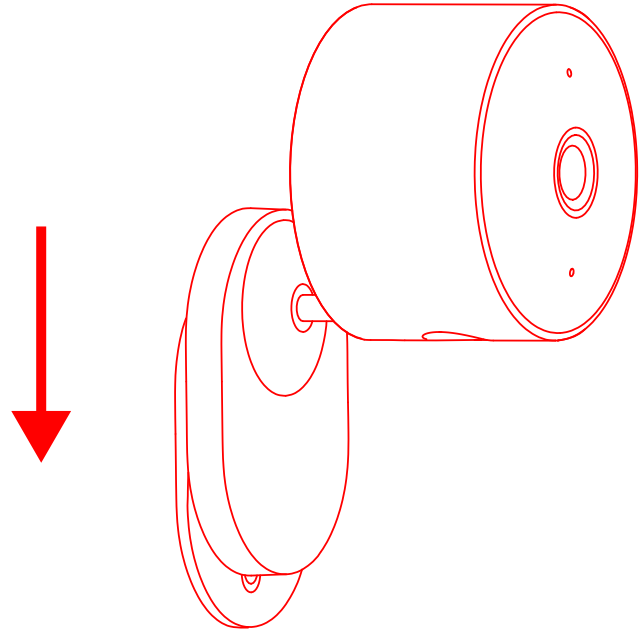

UPOZORNENIE:

- Múr musí uniesť aspoň trojnásobok celkovej hmotnosti kamery.
- Aby ste predišli možnému zraneniu, musíte kameru bezpečne pripevniť k stropu alebo k stene podľa inštalačných pokynov.
- Neinštalujte v blízkosti zdroja tepla, napríklad klimatizácie, vývodu digestora alebo vývodu kotla.

Poznámka: Vyobrazenie výrobku, príslušenstva a užívateľského rozhrania v užívateľskej príručke slúži len na referenčné účely. Skutočný produkt a funkcie sa môžu líšiť v dôsledku vylepšenia produktu.

- Vloženie microSD karty
  Uistite sa, že je kamera odpojená od napájania, otvorte vodotesný kryt slotu microSD karty a vložte mikroSD kartu kontaktnými bodmi smerom dole.

  Poznámka: Pri inštalácii alebo vyberaní microSD karty kameru odpojte. Používajte microSD kartu od kvalifikovaného výrobcu (kamera podporuje microSD kartu s maximálnou kapacitou 256 GB a iba vo formáte FAT32; microSD kartu s kapacitou 64 GB a vyššou môže byť pred použitím potrebné naformátovať na formát FAT32 prostredníctvom "Nastavenia > Spravovať úložisko" v plugine kamery v aplikáciu Mi Home/Xiaomi Home). Odporúčame microSD kartu s rýchlosťou čítania/zápisu najmenej U1/trieda 10.

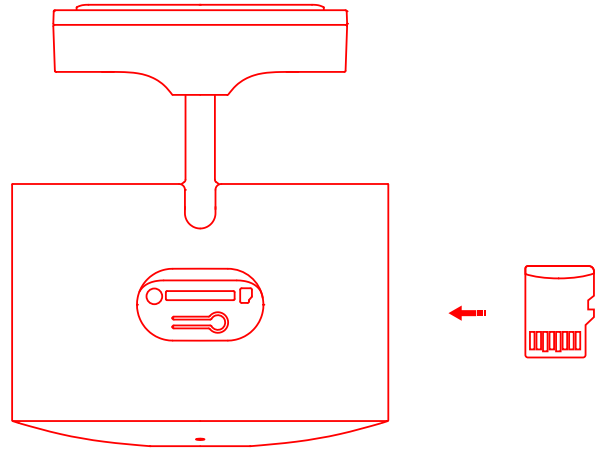

Poznámka: Po vložení alebo vybratí microSD karty nezabudnite nasadiť vodotesný kryt späť, aby sa dovnútra nedostala voda a neovplyvnila výkon.

- Zapnutie
- Pripojte napájací adaptér a kábel a kamera sa po zapojení automaticky zapne.

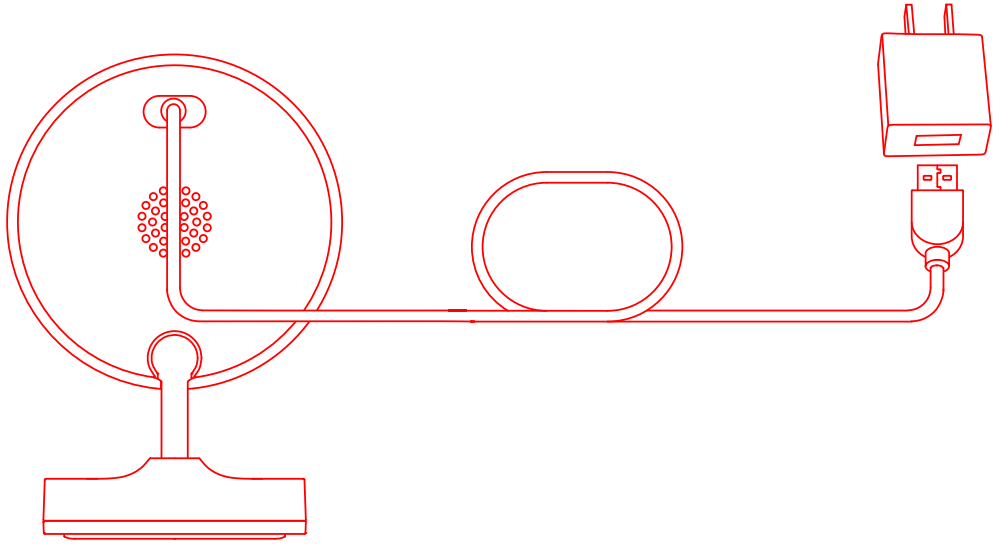

- Po úspešnom zapnutí kamery sa rozsvieti žltý indikátor a budete počuť zvukové upozornenie.

Poznámka: Kamera nie je predávaná s napájacím adaptérom. Napájací adaptér s výstupom 5 V/1 A je potrebné zakúpiť samostatne od kvalifikovaného výrobcu.

- Popisy stavu indikátora

  Žltá farba: Čaká na pripojenie
  Bliká žlto: Pripájanie k sieti
  Bliká na modro: Pripojenie k serveru
  Modrá: Pripojenie prebehlo úspešne

Pripojenie k aplikácii Mi Home/Xiaomi Home

Tento produkt funguje s aplikáciou Mi Home/Xiaomi Home*. Aplikácia Mi Home/Xiaomi Home slúži na ovládanie zariadenia a na interakciu s ďalšími zariadeniami inteligentnej domácnosti.
Stiahnite a nainštalujte aplikáciu naskenovaním QR kódu. Ak je aplikácia už nainštalovaná, budete presmerovaní na stránku nastavenia pripojenia. Prípadne vyhľadajte v obchode s aplikáciami aplikáciu "Mi Home/Xiaomi Home" a stiahnite a nainštalujte ju.
Otvorte aplikáciu Mi Home/Xiaomi Home, kliknite na "+" vpravo hore a podľa pokynov pridajte svoje zariadenie.
*Aplikácia je v Európe (okrem Ruska) označovaná ako aplikácia Xiaomi Home. Názov aplikácie zobrazený na vašom zariadení by mal byť považovaný za predvolené.
Poznámka: Verzia aplikácie mohla byť aktualizovaná, postupujte podľa pokynov podľa aktuálnej verzie aplikácie.
Uistite sa, že je kamera zapnutá a že je sieťové pripojenie počas pripájania stabilné. Pri čakaní na pripojenie bliká indikátor rýchlo žlto a po úspešnom pripojenie kamery sa zmení na modrý.

8D115F14

- Resetovanie
  Pri zmene siete alebo účtu Xiaomi pripojeného ku kamere stlačte tlačidlo resetu. Po dokončení resetu sa ozve zvukové upozornenie.

Poznámka: Resetovanie kamery nevymaže žiadne dáta na microSD karte.

- Rozsah prevádzkových teplôt kamery je -20 °C až 50 °C. Nepoužívajte kameru v prostredí s teplotami vyššími alebo nižšími, než je uvedený prevádzkový rozsah.
- Táto kamera je precízny elektronický výrobok s vodotesnosťou IP65. Aby ste zaistili jej normálnu prevádzku, nevystavujte ju extrémne vlhkému prostrediu alebo miestam, kde je pravdepodobné, že sa do nej dostane voda.
- Abyste zlepšili výkon kamery, neumisťujte ji na místa, kde je její objektiv obrácen k nebo vedle odrazivého povrchu, jako je sklo a bílé stěny, protože to způsobí, že se obraz v blízkosti kamery zobrazí příliš světlý a ve vzdálenějších oblastech tmavší, nebo může způsobit, že kamera bude zobrazovat bílé snímky.
- Uistite sa, že je kamera nainštalovaná v oblasti s dobrým Wi-Fi signálom. Neinštalujte kameru v blízkosti mikrovlnných rúr a iných predmetov alebo miest, ktoré ovplyvňujú jej Wi-Fi signál.
- Ak je nabíjací kábel poškodený alebo porušený, musí byť vymenený za originálny nabíjací kábel zakúpený u výrobcu alebo v oficiálnych predajniach, aby nedošlo k ohrozeniu bezpečnosti.

Špecifikácie

Názov: Xiaomi Outdoor Camera AW200

Model: MJSXJ05HL

Menovitý príkon: 5 V ⎓ 1A

Clona: F1.6

Video kodek: H.265

Uhol záberu objektívu: 120°

Rozlíšenie: 1920 x 1080

Prevádzková teplota: -20 °C až 50 °C

Rozmery položky: 70 x 64 x 92 mm

Bezdrôtové pripojenie:

Wi-Fi IEEE 802.11 b/g/n 2,4 GHz

Úložisko: microSD karta

Kompatibilné s: Android 8.0 & iOS 12.0 a vyššie

Prevádzková frekvencia: 2412-2472 MHz

Maximálny výstupný výkon: <20 dBm

ZÁRUČNÉ UPOZORNENIE

Ako zákazník spoločnosti Xiaomi máte za určitých podmienok nárok na ďalšie záruky. Spoločnosť Xiaomi ponúka špecifické spotrebiteľské záručné výhody, ktoré sú doplnkom, nie náhradou, akýchkoľvek zákonných záruk poskytovaných vašim národným spotrebiteľským právom. Doba trvania a podmienky súvisiace so zákonnými zárukami sú stanovené príslušnými miestnymi zákonmi. Ďalšie informácie o výhodách spotrebiteľskej záruky nájdete na oficiálnych webových stránkach spoločnosti Xiaomi https://www.mi.com/en/service/warranty/. Pokiaľ to zákony nezakazujú alebo pokiaľ to spoločnosť Xiaomi nesľúbila inak, sú popredajné služby obmedzené na krajinu alebo oblasť pôvodného nákupu. V rámci spotrebiteľskej záruky vám spoločnosť Xiaomi v maximálnom rozsahu povolenom zákonom podľa svojho uváženia výrobok opraví, vymení alebo vráti peniaze. Na bežné opotrebenie, vyššiu moc, zneužitie alebo poškodenie spôsobené nedbalosťou alebo vinou užívateľa sa záruka nevzťahuje. Kontaktnou osobou pre popredajný servis môže byť akákoľvek osoba v autorizovanej servisnej sieti spoločnosti Xiaomi, autorizovaní distribútori spoločnosti Xiaomi alebo konečný predajca, ktorý vám výrobky predal.

V prípade pochybností sa obráťte na príslušnú osobu, ktorú môže určiť spoločnosť Xiaomi. Tieto záruky neplatia v Hongkongu a na Taiwane.
Na výrobky, ktoré neboli riadne dovezené a/alebo neboli riadne vyrobené spoločnosťou Xiaomi a/alebo neboli riadne získané od spoločnosti Xiaomi alebo oficiálneho predajcu spoločnosti Xiaomi, sa tieto záruky nevzťahujú. V súlade s platnými zákonmi môžete využiť záruku od neoficiálneho predajcu, ktorý výrobok predal. Spoločnosť Xiaomi vás preto vyzýva, aby ste sa obrátili na predajcu, u ktorého ste výrobok zakúpili.

Informácie o OEEZ

Všetky výrobky označené týmto symbolom sú odpadové elektrické a elektronické zariadenia (OEEZ podľa smernice 2012/19/EÚ), ktoré by sa nemali miešať s netriedeným domovým odpadom. Mali by ste chrániť ľudské zdravie a životné prostredie tým, že svoje odpadové zariadenia odovzdáte na určenom zbernom mieste na recykláciu odpadových elektrických a elektronických zariadení, ktoré určí vláda alebo miestne úrady. Správna likvidácia a recyklácia pomôže zabrániť možným negatívnym dôsledkom pre životné prostredie a ľudské zdravie. Ďalšie informácie o umiestnení aj podmienkach týchto zberných miest získate od inštalatéra alebo miestnych úradov.

EÚ vyhlásenie o zhode

Spoločnosť Tianjin Hualai Technology Co., Ltd. týmto vyhlasuje, že rádiové zariadenie typu [MJSX05HL] je v súlade so smernicou 2014/53/EÚ. Úplné znenie vyhlásenia o zhode EÚ je k dispozícii na nasledujúcej internetovej adrese: http://www.mi.com/global/service/support/declaration.html

Vyrobené pre: Xiaomi Communications Co., Ltd.
Výrobca: Tianjin Hualai Technology Co., Ltd.
(a Mi Ecosystem company)
Adresa: 8/F, Huaqiao Chuangye Building, No. 10 Jinping Road, Ya'an Road,
Nankai District, Tianjin, China

Pre viac informácií sa pozrite na stránky www.mi.com

Dovozca:
Beryko s.r.o.
Pod Vinicemi 931/2, 301 00 Plzeň
www.beryko.cz

Verzia užívateľskej príručky: V1.0